RZUT

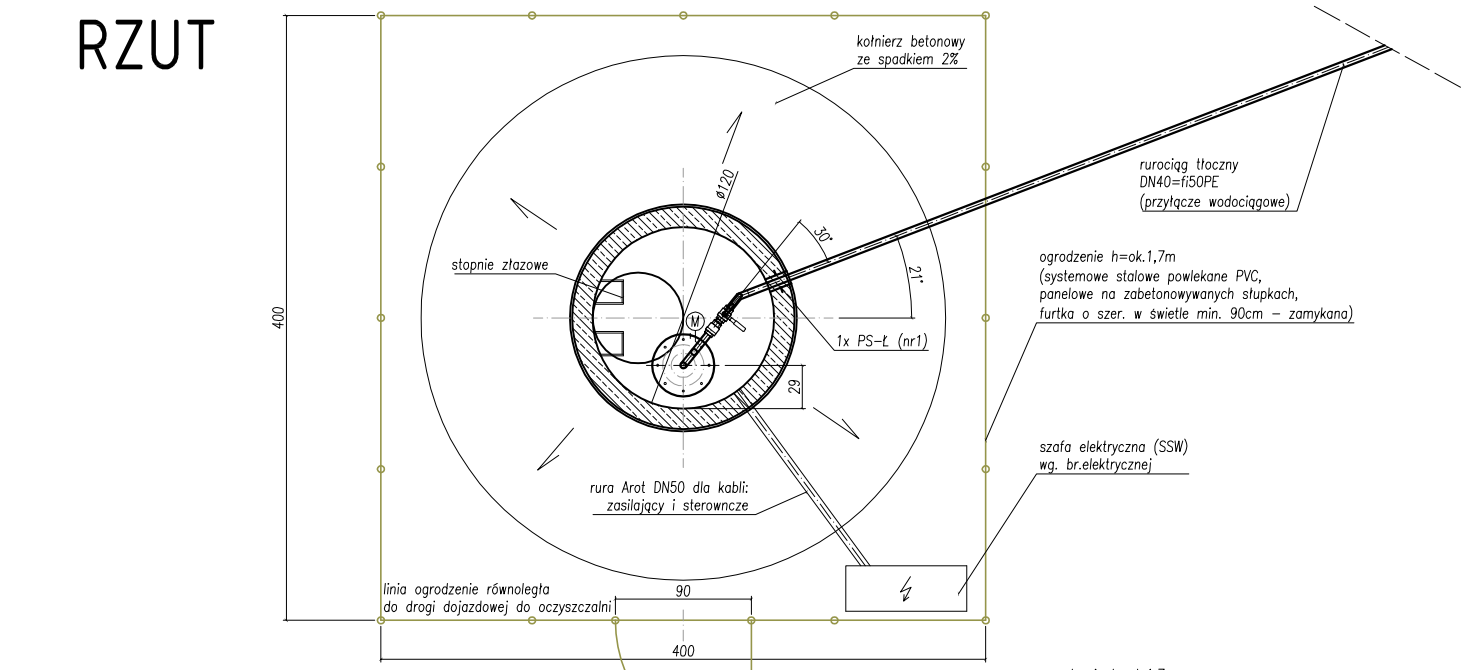

PRZEKRÓJ

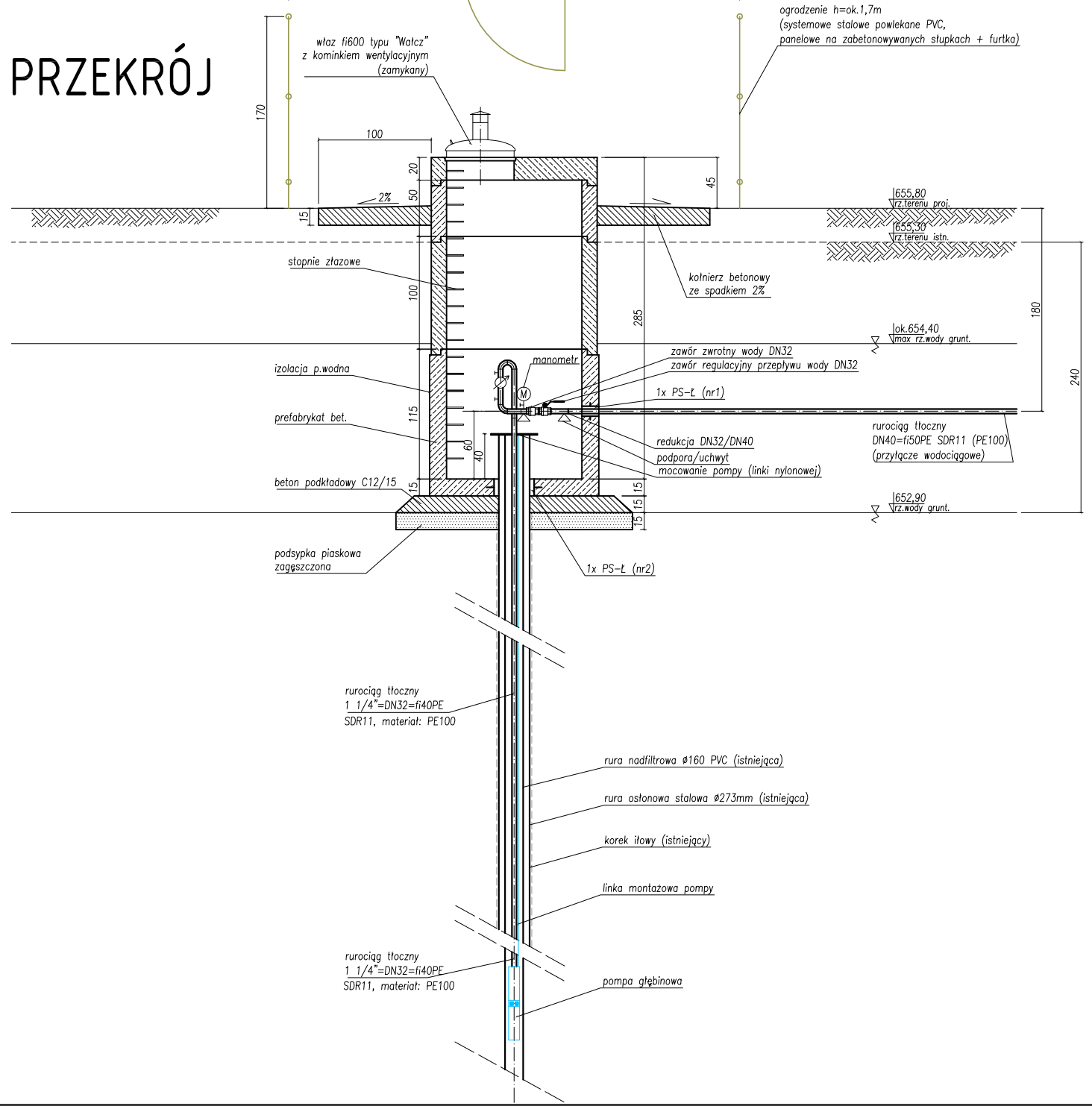

UWAGI (1):

1) odwiert studni jest już wykonany (otwór Bo–1)
2) dane odwiertu:
– rura nadfiltrowa fi160 PVC: 0,00–24,0m ppt istniejącego;
– część czynna filtra (perforacja szczelinowa 2mm): 24,0–28,0m ppt istniejącego;
– rura podfiltrowa fi160 PVC: 28,0–30m ppt istniejącego;
– rura osłonowa stalowa fi273mm: 0,0–8,5m ppt istniejącego;
3) zestaw pompowy składa się z:
– pompy głębinowej z silnikiem oraz kablem zasilającym z klamrami;
– czujników poziomu wody (wł./wył.);
– skrzynka sterownicza pompy (w kpl. z pompą) /w tym sygnał do i z hydroforni w budynku: podłączenie do wyłącznika ciśnieniowego zbiornika hydroforu oraz podłączenie do sterowania sprężarki powietrza hydroforu/, skrzynkę umieścić w szafie SSW.
4) pompa głębinowa zabezpieczona przed suchobiegiem za pomocą czujników poziomu wody:
– wyłączający pompę (na głębokości 23,0m ppt istniejącego);
– włączający pompę (na głębokości 22,0m ppt istniejącego);
5) parametry pompy głębinowej:
– wydajność 0,9 m3/h przy wys. podnoszenia 64,0m.
– pobór max godzinowy (eksploatacyjny): Qe=0,60 m3/h.
– zawieszenie pompy: 24,0 m ppt istniejącego.
6) w studni zamontować wodomierz skrzydełkowy jednostrumieniowy DN25 (Qmax=3,5 m3/h), na konsoli wraz z zaworami odcinającymi, konsolę zamocować do ściany studni. Położenie wodomierza na rys. pokazano schematycznie.
7) PS–Ł: przejścia szczelne łańcuchowe typ A2 (elastomer EPDM, płyta oporowa – poliamid, elementy metalowe – stal nierdzewna 0H18N9):
– PS–Ł nr1: tuleja nrdz. 0H18N9 fi 88,9x3mm, dł. ok.15cm, łańcuch LU3–5szt.;
– PS–Ł nr2: tuleja nrdz. 0H18N9 fi 355,6x3mm, dł. ok.20cm, łańcuch LU5–18szt.
8) prefabrykowane betonowe (żelbetowe) elementy kręgów studni łączone na uszczelki, minimalny ciężar elementów studni 4400kg, a element dna musi stanowić monolit z kręgiem dolnym lub być z nim szczelnie połączony i zabezpieczony przed wyparciem wodą gruntową; dolny prefabrykat zaleca sie wykonać z gotowym otworem dennym i bocznym już z zabetonowanymi stalowymi tulejami dla przejść szczelnych łańcuchowych.
9) betonową studnię należy zaizolować zewnętrznie (izolacja przeciwwodna bitumiczna: grunt + 2warstwy)
10) rurociągi w studni zastabilizować podporami (uchwytami) oraz zastosowac połączenie śrubunkowe dla umożliwienia montażu/demontażu pompy głębinowej.
11) przejścia rury Arot dla kabla/kabli przez ścianę studni wykonać jako szczelne.
12) strefę ochrony bezpośredniej (o wymiarach 4m x 4m) należy ogrodzić, wejście furtką.
13) roboty wykonać w okresie suchym, przy możliwie niskim poziomie wód gruntowych.

UWAGI (2):

1) przyłącze wodociągowe od ujęcia do budynku: PE100 SDR11, DN40=fi50PE, L=ok.48m.
2) węzeł odgałęzieniowy do zbiornika p.poż. wyposażony w:
– odgałęzienie do zbiornika p.poż.: PE100 SDR11, DN25=fi32PE, L=ok.5,5m.
– zasuwa odcinająca DN40 na odgałęzieniu do zbiornika p.poż. wraz z obudową, przedłużką trzpienia, skrzynką zasuwy i płytką betonową.
3) przyłącze wodociągowe pod rowem i drogą wewnętrzną oczyszczalni umieścić w rurze ochronnej min. DN100 (Dwewn.=ok.100mm) na płozach dystansowych oraz zamontować manszety na końcach rury ochronnej. Długość rury ochronej ok.7,0 mb (pod rowem) i ok.10,0 mb (pod drogą wewn.).
4) minimalne zagłębienie przyłącza (pod rowem): 1,65m ppt.

	Imię i Nazwisko	Data	Nr uprawnień	Podpis	Inwestor: **Wójt Gminy Bukowina Tatrzańska** **ul. Długa 144, 34-530 Bukowina Tatrzańska**
Projektował:	mgr inż. Grzegorz Nowak	04.2014	SWK/0051/PWOS/05		Obiekt, adres: OCZYSZCZALNIA ŚCIEKÓW W MIEJSCOWOŚCI BIAŁKA TATRZAŃSKA DZ.NR EWID.300/62, 300/63, 300/64, 300/65, 300/66, 300/67,300/68,300/56, 300/57, 300/58, 6658/1, 6681/2, 6680/1 BIAŁKA TATRZAŃSKA, POWIAT TATRZAŃSKI
Sprawdził:	mgr inż. Przemysław Trojnar	04.2014	KL-19/2001		
Opracował:	–	04.2014	–		

TYTUŁ OPRACOWANIA:
Projekt architektoniczno - budowlany. Branża technologiczna.

JEDNOSTKA PROJEKTOWA:
Konsorcjum:
PRO-ECO INVEST S.A.
31-101 Kraków, ul. Plac Na Groblach 21

ZAKŁAD PROJEKTOWO- USŁUGOWY "NOSAN"
25-217 Kielce, Ul. Gen. Hauke Bosaka 9

Tytuł rysunku: Studnia wiercona - ujęcie wody
Nr rysunku: T23w
Branża: Technologiczna
Skala: 1:50
Stadium: PROJEKT WYKONAWCZY